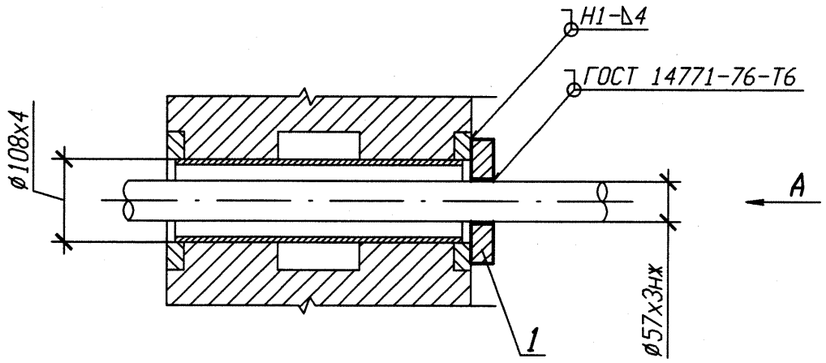

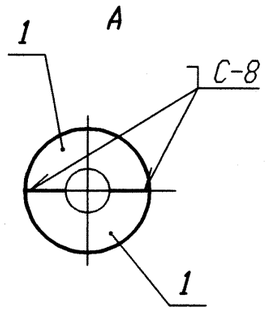

Спецификация деталей

Поз.	Обозначение	Наименование	Кол.	Материал	Масса, кг ед.	Масса, кг общ.	Приме-чание
1	10.377.06	Лист Б-ПН 4х150х75	2	08Х18Н10Т-МЗб ГОСТ 7350-77	0,23	0,46	
	ГОСТ 2246-70	Проволока		СВ-04Х19Н11Н3			
	ОСТ В 5.9374-81	Электроды		ЭА 395/9			
					Итого:		0,46

Номер опоры	Маркировка проходки	Отметка проходки, А	Номер опоры	Маркировка проходки	Отметка проходки, А
3TS22Y002	ОВ-349	+17,400	3TS22Y016	ОВ-343	+14,500
3TS22Y003	ОВ-348	+17,400	3TS22Y017	ОВ-343	+14,500
3TS22Y006	ОВ-352	+16,600	3TS22Y080	ОВ-344	+21,200
3TS22Y007	ОВ-352	+17,000			

1 Привязку опоры смотри 3TS22Z09, 3TS22Z15, 3TS22Z35, 3TS22Z19, 3TS22Z23.
2 Изготовить семь комплектов.
3 Сварку производить по ГОСТ 5264-80.

АРХИВНЫЙ ЭКЗЕМПЛЯР

Изм.	Кол. уч.	Лист	N док.	Подп.	Дата
1	-	Зам.	102-12	-	-
Инженер		Сопрун			24.08
Пров. вед. инж.		Веренцова			24.08
Пров. нач. гр.		Жук			24.08
Н. контр		Красноярова			24.08

Инв. N подл. R3.00783.1.0.11
Лист 272

R3. TS21. 3071. 011. 01. 00. 006

Ростовская АЭС Блок 3

Реакторное отделение
Негерметичная часть
Трубопроводы системы очистки технологических сдувок

Стадия	Лист	Листов
Р		1

Проходка неподвижная 3TS22Y002, 3TS22Y003, 3TS22Y006, 3TS22Y007, 3TS22Y016, 3TS22Y017, 3TS22Y080

ОАО "НИАЭП" 2012

Инв. N подл. | Подп. и дата | Взам. инв. N | R3.00783.1.0.11

Формат А3